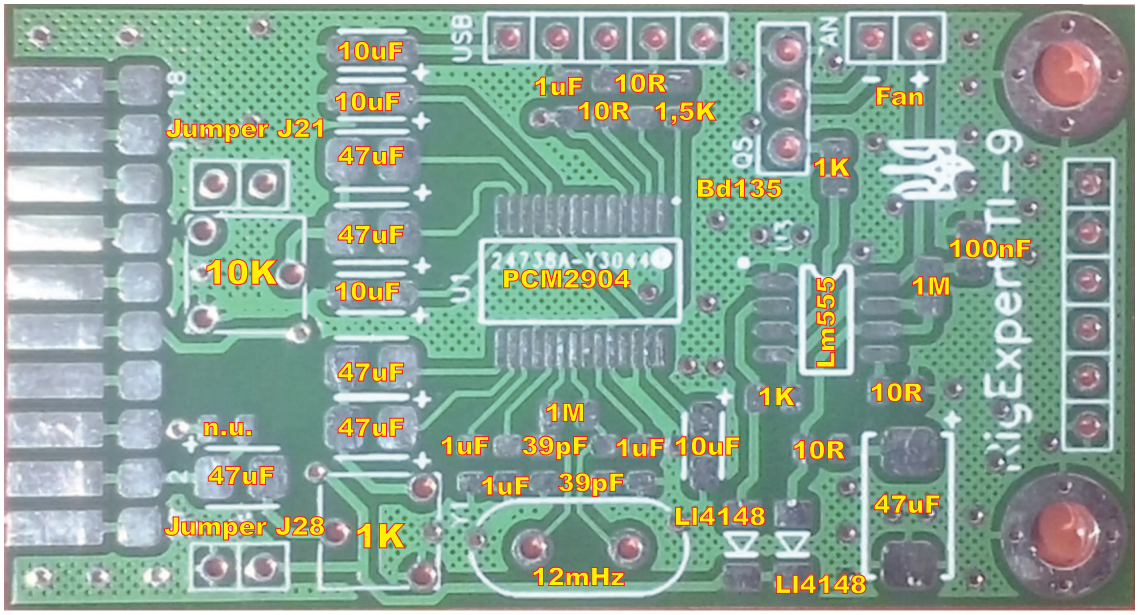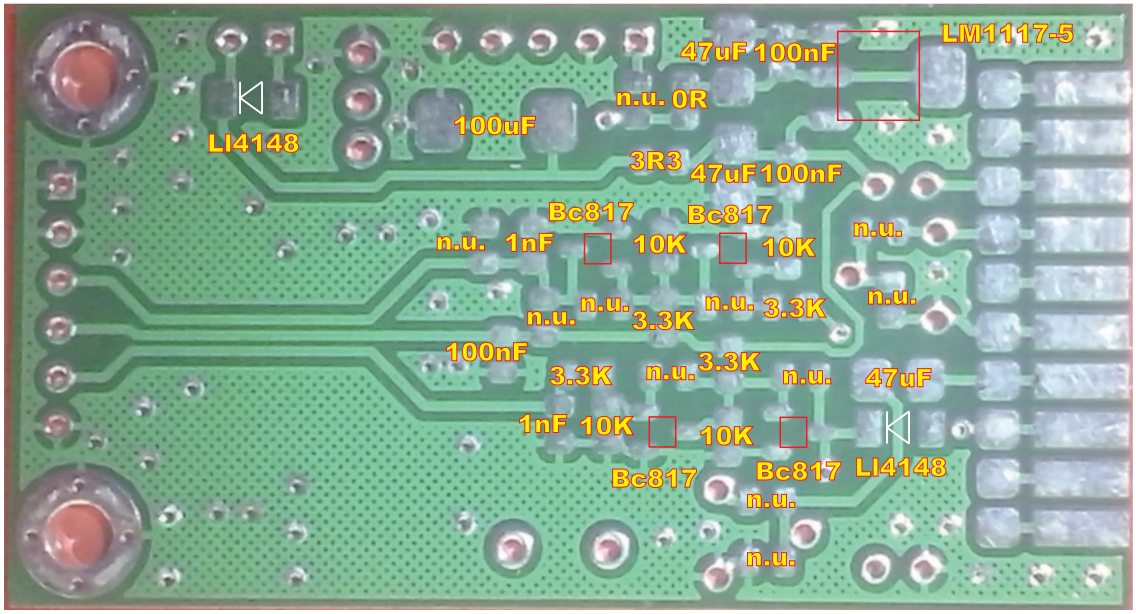Мини-узел для Эхолинка и APRS
сборочный чертеж